«Кабель-мост», специально разработан и изготавливается для прокладки временной электропроводки напряжением до 1000 В в помещениях и на открытых территориях. Конструкция «Кабель-моста» позволяет избежать механических повреждений кабелей и проводов, а следовательно выхода из строя временной электропроводки .

Назначение:

Кабель-канал резиновый предназначен для защиты различного рода кабелей, проводов, шнуров и т.п. в местах с высокой вероятностью их механического повреждения.

Область применения:

Кабель-канал применяется для защиты кабелей, проводов, шнуров и т.п. от повреждений при проведении различного рода массовых мероприятий, как в помещениях, так и на открытом воздухе.

Общие данные:

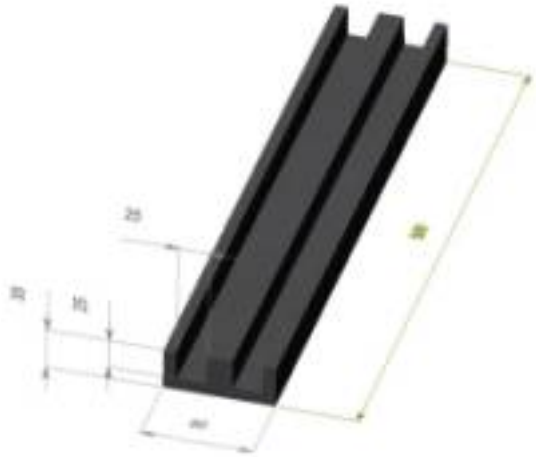

[illegible]нтов.

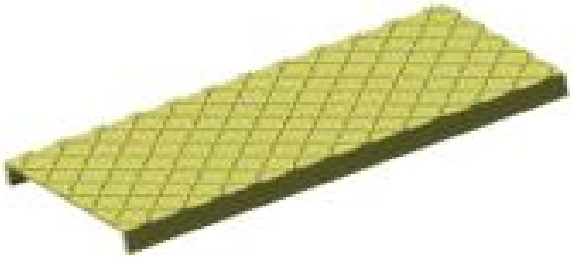

[illegible] 450 min.

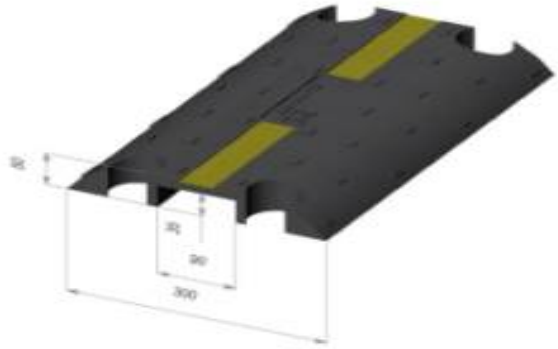

[illegible] +60

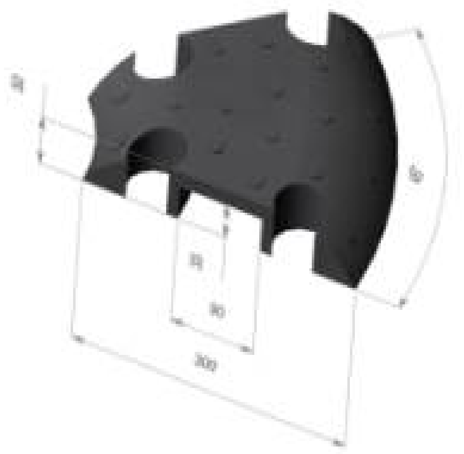

Вес (кг) 2.8

Габаритные размеры (мм) 300?250

Угловой элемент позволяет совершить поворот на 450 min.

Вес (кг) 0.2

Габаритные размеры крепления (мм) 98?46?60

Рабочий диапазон температур (°С) -40 - +60

Рекомендации по сборке:

Поддоны кабель-моста (прямые и угловые участки) располагаются на полу. По двум пазам вдоль поддонов прокладывается кабель, сверху надеваются защитные корпуса (прямые и угловые). Вся конструкция жестко скрепляются между собой при помощи

специально предусмотренных креплений и пазов.